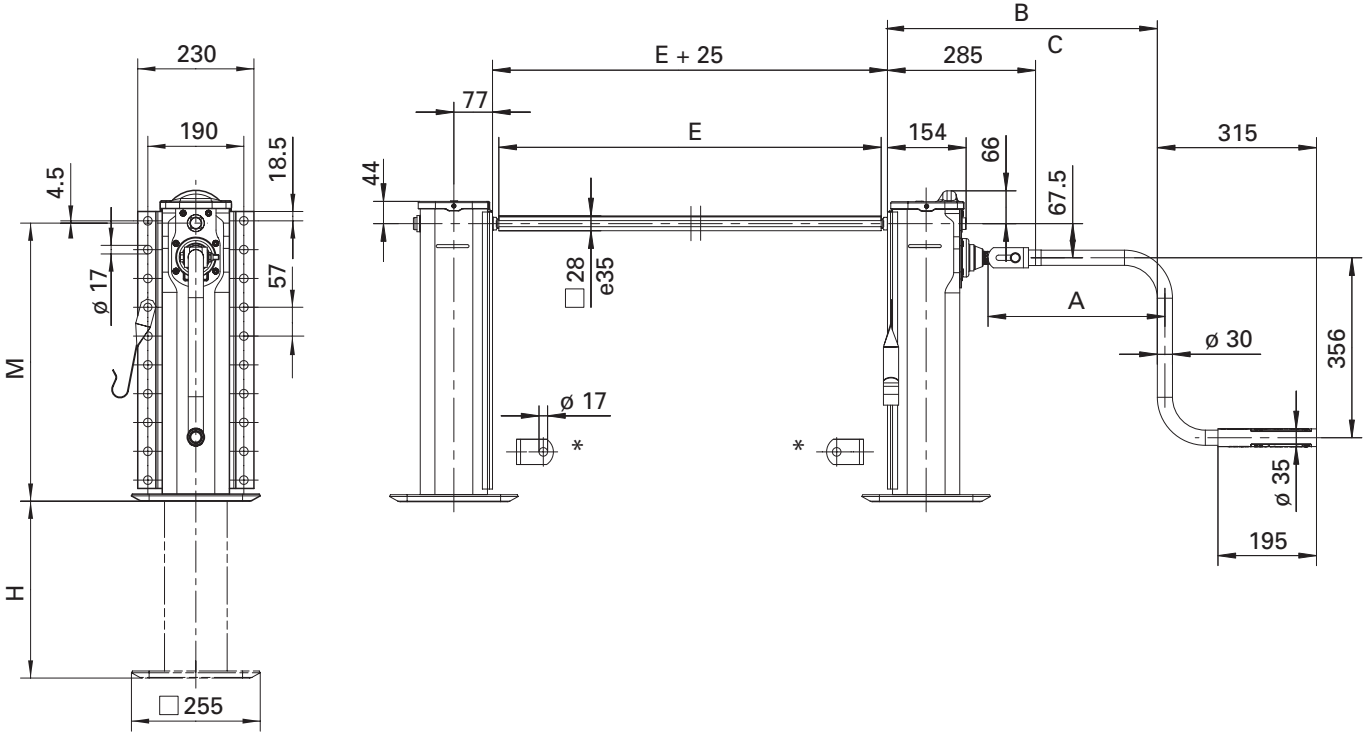Datos técnicos